Ortsfest mit Hakenaufhängung (Quer zur Kettenzugachse)
Hook suspended (Perpendicular version)
Fixe suspendu par crochet (Version perpendiculaire)

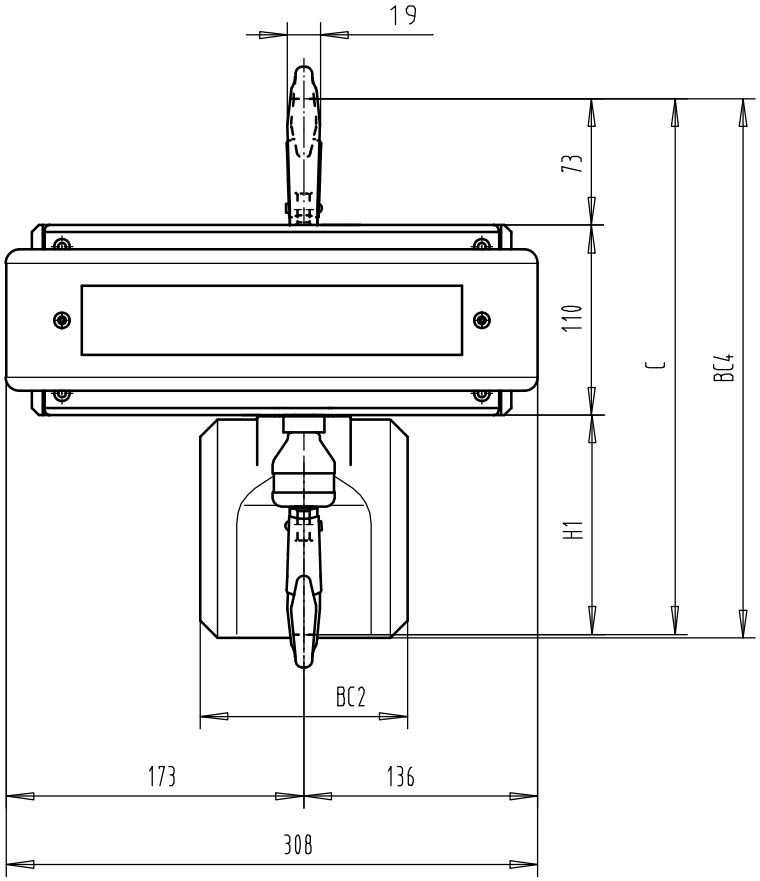

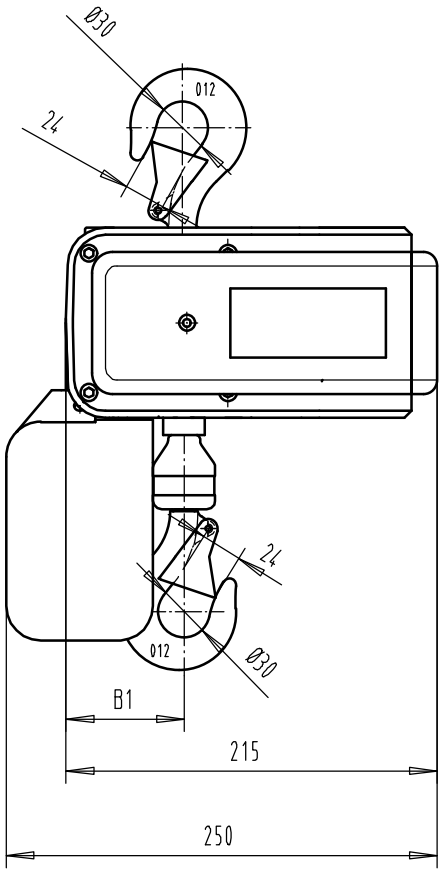

Chain bag Capacity	H1	C	B1	BC4			BC2			kg
				<7m	<16m	<30m	<7m	<16m	<30m	
1 Brin/1 Fall	127	310	68	312	374	459	120	130	130	14
2 Brins/2 Falls	151	334	83	312	374	459	120	130	130	15

SWF behält sich das Recht auf Veränderung oder Richtigstellung der oben genannten Information ohne weitere Mitteilung vor.
SWF reserves the right to alter or amend the above information without notice.
SWF se réserve le droit de modifier sans préavis les caractéristiques de son matériel.